Smart Line FLR

ОПИСАНИЕ

- Водонагреватель для установки на пол
- Высококачественная пенополиуретановая теплоизоляция толщиной 50 мм
- Малые потери тепла – снижение температуры воды всего на 3°C за 8 часов
- Полипропиленовый декоративный корпус
- Четыре модели на 320, 420, 600 и 800 литров
- В комплекте регулятор нагрева воды (регулировочный термостат) с ограничителем диапазона нагрева
- Установка в каскад для повышения общей производительности системы нагрева воды

ОБЩИЕ ТЕХНИЧЕСКИЕ ПАРАМЕТРЫ

Макс. рабочее давление
Контур отопления: 4 бар
Контур водоснабжения: 10 бар

Макс. испытательное давление
Контур отопления: 6 бар
Контур водоснабжения: 13 бар

Максимальная температура
+90 °C

СИСТЕМА «БАК В БАКЕ»

Код	Наименование	Цена, руб.
06618501	Smart FLR 320	xxxx
06618601	Smart FLR 420	xxxx
06619301	Smart FLR 600	xxxx
06621801	Smart FLR 800	xxxx

УСТРОЙСТВО БОЙЛЕРА

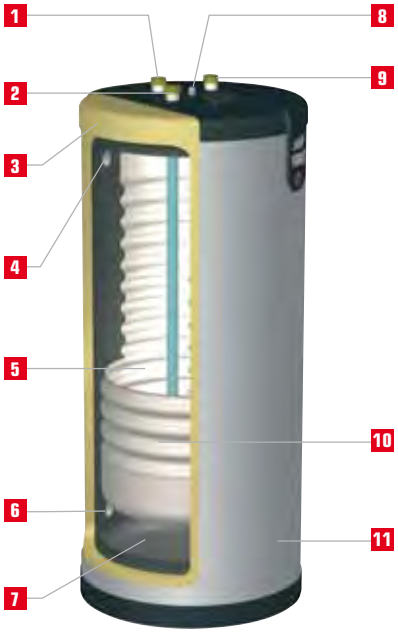

Только напольная установка

1 Линия рециркуляци контура ГВС
2 Подача горячей санитарной воды в систему ГВС
3 Регулировочный термостат
4 Подача теплоносителя в греющий контур бойлера
5 Теплоизоляция из пенополиуретана
6 Отвод теплоносителя к котлу
7 Бак из углеродистой стали с теплоносителем
8 Ручной воздухоотводчик
9 Подача холодной санитарной воды в бойлер
10 Внутренний бак из нержавеющей стали
11 Кожух из эластичного полипропилена

АКСЕССУАРЫ

Код	Наименование	Цена, руб.
10800179	Обвязка греющего контура в каскад (тип А)	xxxx
10800180	Обвязка греющего контура в каскад (тип В)	xxxx

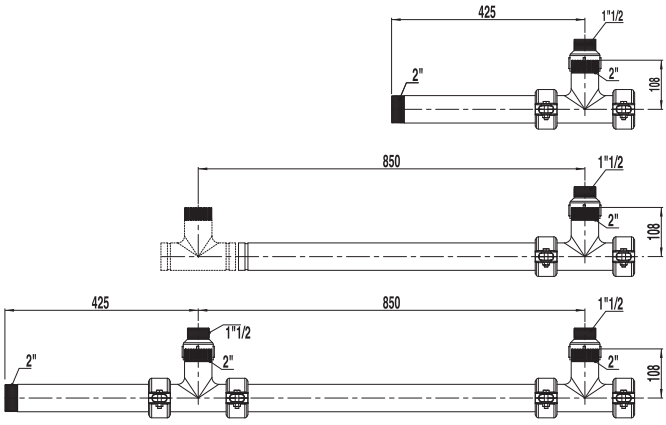

(10800179)

(10800180)

(10800179 +10800180)

Обязательно укомплектуйте водонагреватель группой безопасности бойлера!

Термомир : поставки климатической техники | тел. (495) 646-11-99

ТЕХНИЧЕСКИЕ ХАРАКТЕРИСТИКИ

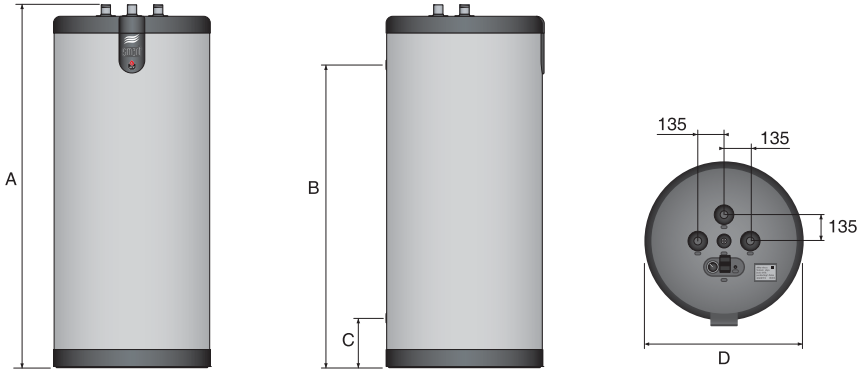

ТИП		SL 320	SL 420	SL 600	SL 800
КОД / ИСПОЛНЕНИЕ STD		06618501	06618601	06619301	06621801
Общий объем	л	318	413	606	755
Объем теплоносителя	л	55	55	161	184
Площадь поверхности теплопередачи	$м^2$	2,65	3,24	3,58	4,36
Гидравлическое сопротивление	мбар	90	95	92	175
Присоединение теплового контура [F]	∅	1"1/2	1"1/2	2"	2"
Присоединение контура ГВС [M]	∅	1"1/2	1"1/2	1"1/2	1"1/2
Присоединение линии рециркуляции ГВС [F]	∅	1"1/2	1"1/2	1"1/2	1"1/2
Размеры **A**	мм	1593	2018	1892	2292
B	мм	1280	1705	1583	1983
C	мм	250	250	255	255
D	мм	660	660	817	817
Масса пустого	кг	141	167	238	280

ХАРАКТЕРИСТИКИ КОНТУРА ГВС

ПРОИЗВОДИТЕЛЬНОСТЬ		SL 320	SL 420	SL 600	SL 800
пиковая при нагреве до 40°C	л/10'	922	1195	1345	1820
пиковая при нагреве до 45°C	л/10'	790	1012	1153	1474
пиковая при нагреве до 60°C	л/10'	504	620	706	948
пиковая при нагреве до 40°C	л/60'	2666	3151	3437	4039
пиковая при нагреве до 45°C	л/60'	2285	2608	2946	3263
пиковая при нагреве до 60°C	л/60'	1368	1513	1733	1811
непрерывная при нагреве до 40°C	л/ч	2093	2536	2511	2888
непрерывная при нагреве до 45°C	л/ч	1794	2058	2152	2347
непрерывная при нагреве до 60°C	л/ч	1037	1153	1232	1306
Время нагрева от 10 до 80°C	мин.	23	24	35	66
Подводимая тепловая мощность	кВт	73	88	88	96
Расход греющей жидкости через бойлер	л/ч	6200	6400	7200	7500

ЭКСПЛУАТАЦИОННЫЙ РЕЖИМ

Температура теплоносителя: (+90/+80 °C)
Температура холодной воды: +10 °C

ПОПРАВОЧНЫЕ КОЭФФИЦИЕНТЫ

Температура теплоносителя: (+80/+70 °C)
при нагреве холодной воды до 45°C : **0,8**
при нагреве холодной воды до 60°C : **0,75**

Температура теплоносителя: (+70/+60 °C)
при нагреве холодной воды до 45°C : **0,6**

ПРИМЕЧАНИЕ

- *Показатели производительности в таблице даны на основе указанного эксплуатационного режима и подводимой тепловой мощности. В случае изменения параметров производительность понижается (см. поправочные коэффициенты).*
- *Данные по производительности в таблице даны с учетом смешения потоков горячей и холодной воды на выходе из бойлера до приведенных температур. Без учета технических параметров смесительного клапана.*
- *Указанные данные имеют отношение только к вертикально установленному оборудованию.*