ТЕРМОМИР - продажа климатической техники | www.thermomir.ru | +7 (495) 646-11-99

Нега

Блаженство... Страстное томление...
И вниз бегущий платья шёлк.

На фото
Нега 1700×1000
00 | Без покрытия
00-0225-1710

NEW

Нега

Нижнее

ТЕРМОМИР - продажа климатической техники | www.thermomir.ru | +7 (495) 646-11-99

Изделие изготовлено из пищевой стали марки AISI 304 L (04X18H10)
Рабочее давление от 3 до 25 атм
Давление испытаний 60 атм
Температура теплоносителя до 105 °C

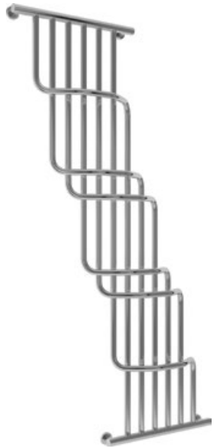

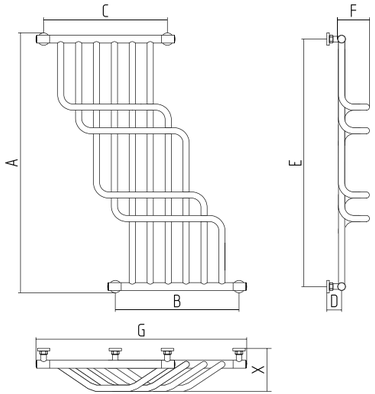

Артикул	Площадь помещения ($м^2$)	Объём помещения ($м^3$)	Теплоотдача (Qδm)	A	B	C	D	E	F	G	X
**-0225-1085	6,2	15,5	620	1050	500	500	60	1000	128,5	852	173
**-0225-1710	9,8	24,5	980	1750	500	500	60	1700	128,5	997	173

**** Префикс доступных цветов (см. раздел «Цветовые решения»)**

00 Без покрытия
01 Чёрный хром
03 Под «Золото»
04 Хамелеон
10 Античное белое золото
11 Античное белое серебро
12 Белый
13 Кремовый
14 Тёмно-синий Муар
15 Тёмный Титан Муар
16 Искрящиеся сумерки
17 Чёрный
18 Красный
19 Розовый
20 Ультрамариновый синий
21 Зелёный
22 Жёлтый
23 Глянцевый зелёный
24 Глянцевый коричневый
25 Глянцевый синий
26 Пастельный зелёный
27 Пастельный синий
28 Золотой металлик
29 Серебристый металлик

Подробная техническая информация находится на обороте

Модификации

- 1050 ... 1750 мм
- 852 ... 977 мм
- 24 цветовых решения
- ПолимерПротект
  (технология уже применена)
- Готово к подключению
  (всё необходимое уже в комплекте)

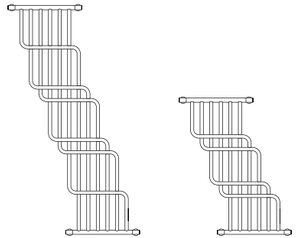

NEW

ТЕРМОМИР - продажа климатической техники | www.thermomir.ru | +7 (495) 646-11-99